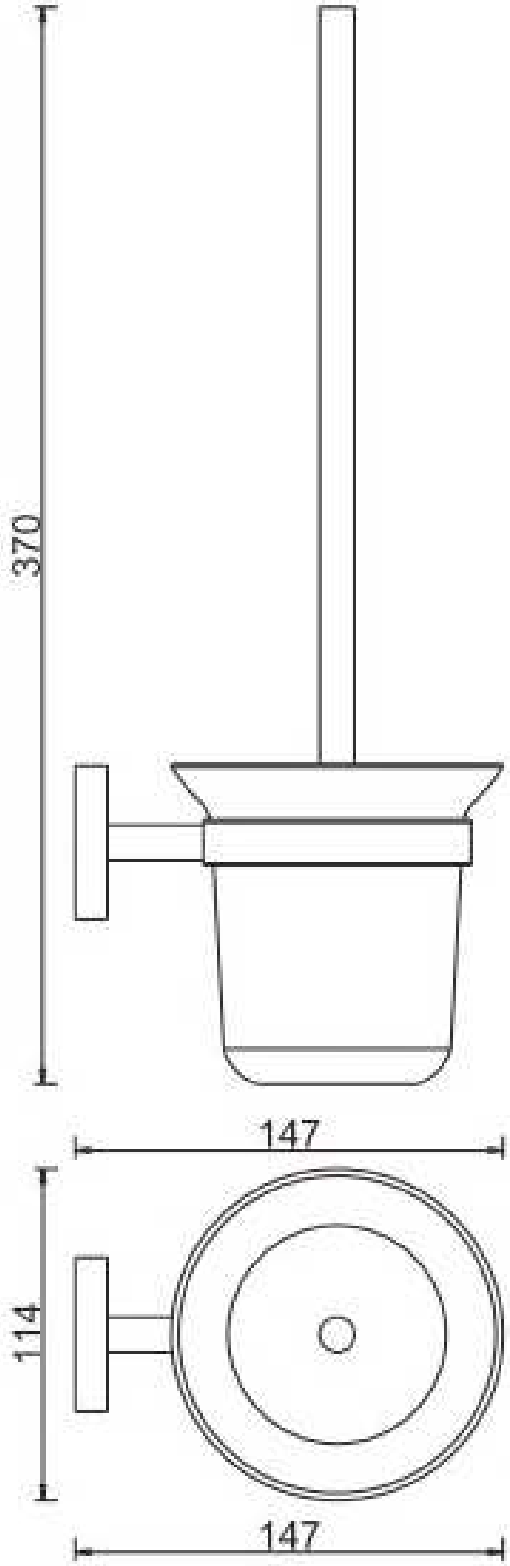
370
147
114
147