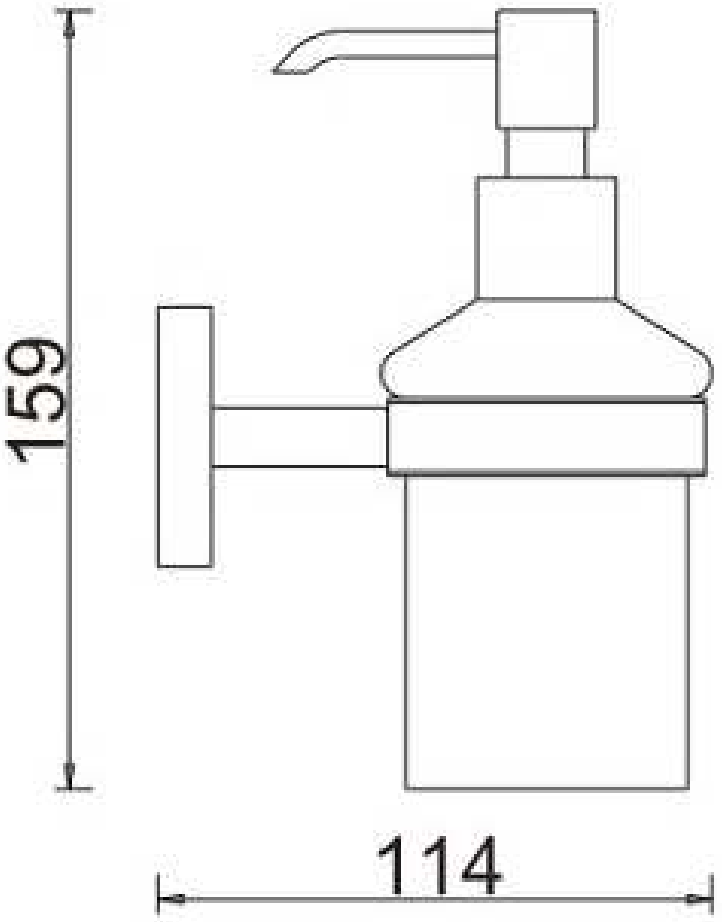
159
114

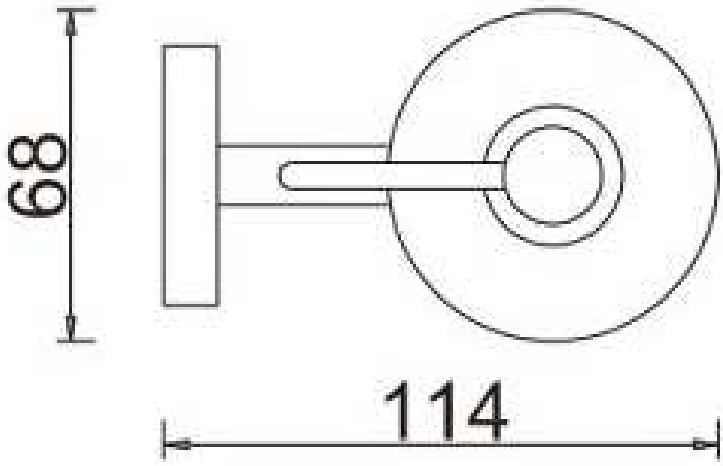
68
114