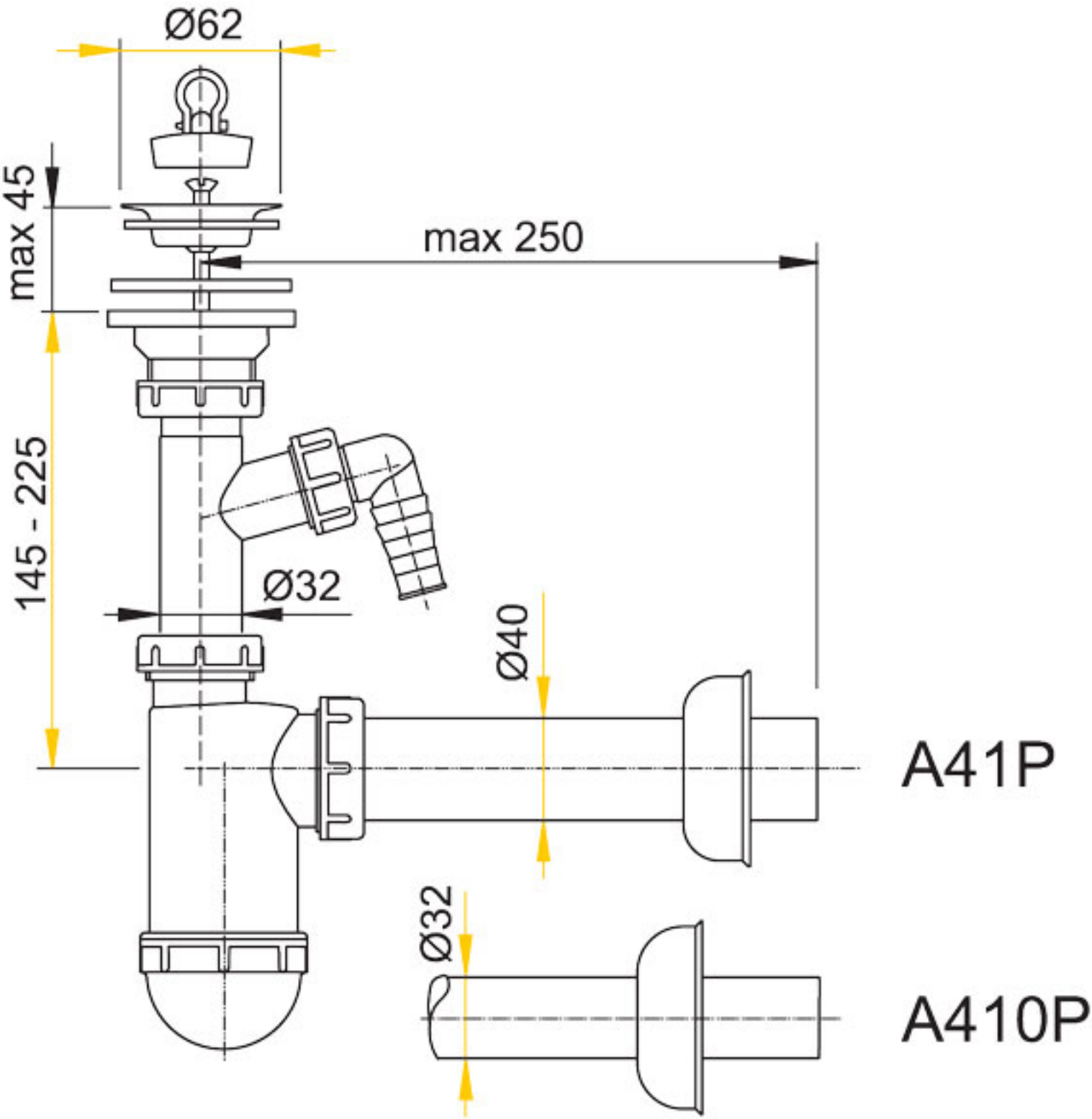
Ø62
max 45
max 250
145 - 225
Ø32
Ø40
A41P
Ø32
A410P