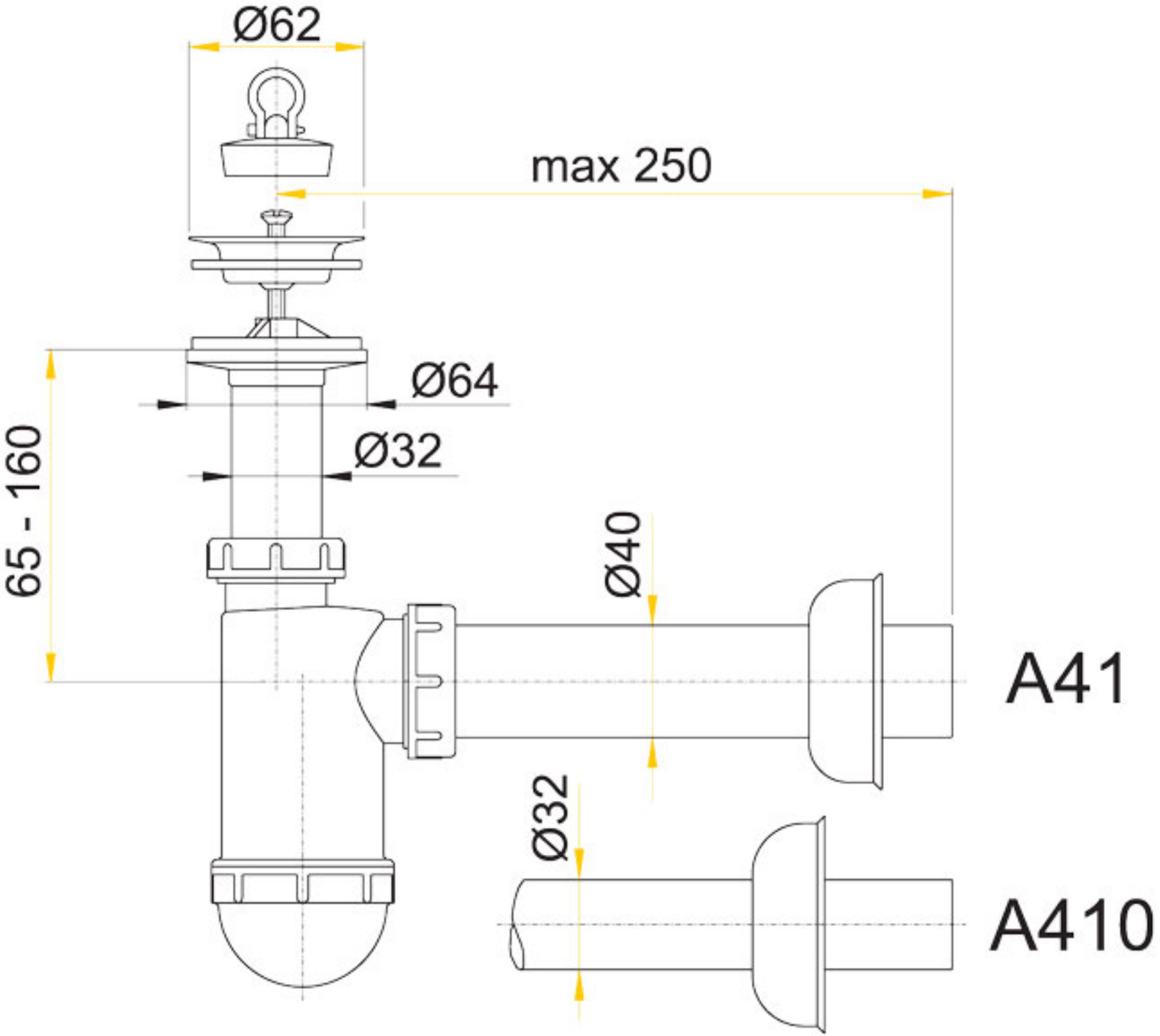
Ø62
max 250
Ø64
Ø32
65 - 160
Ø40
A41
Ø32
A410