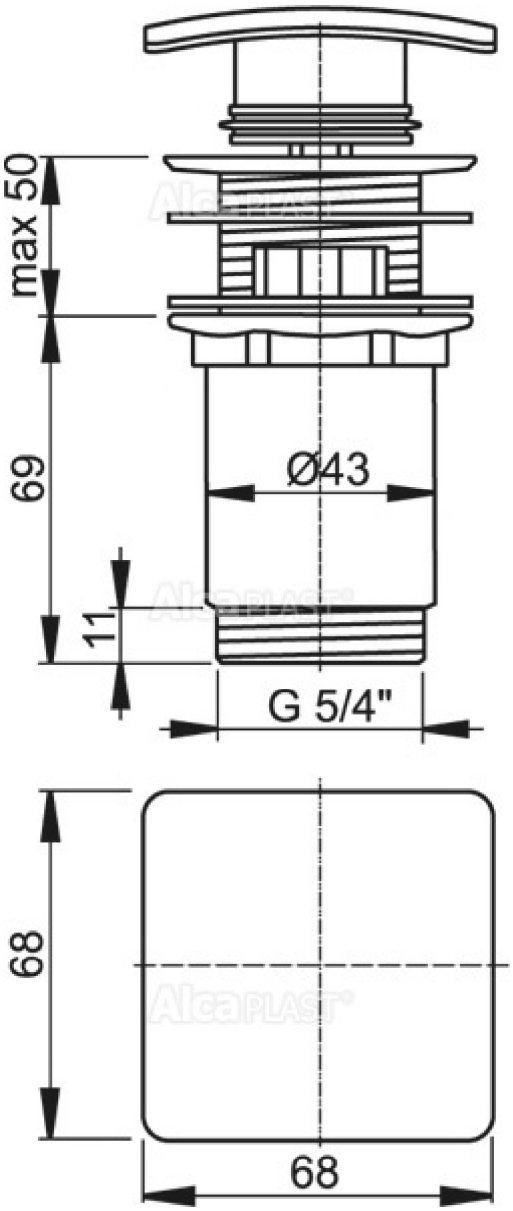
max 50
69
11
Ø43
G 5/4"
68
68