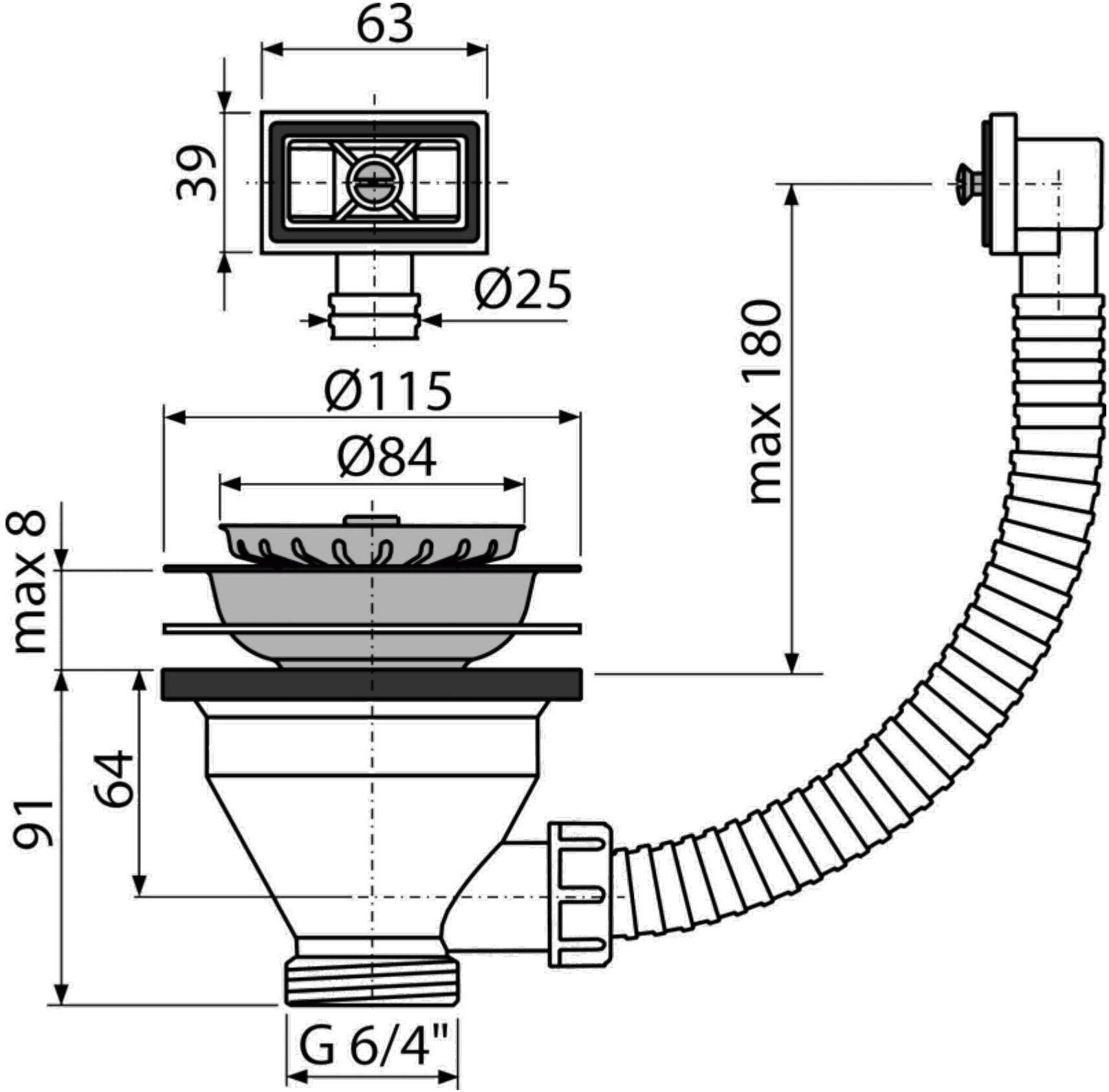
63
39
Ø25
Ø115
Ø84
max 8
max 180
91
64
G 6/4"