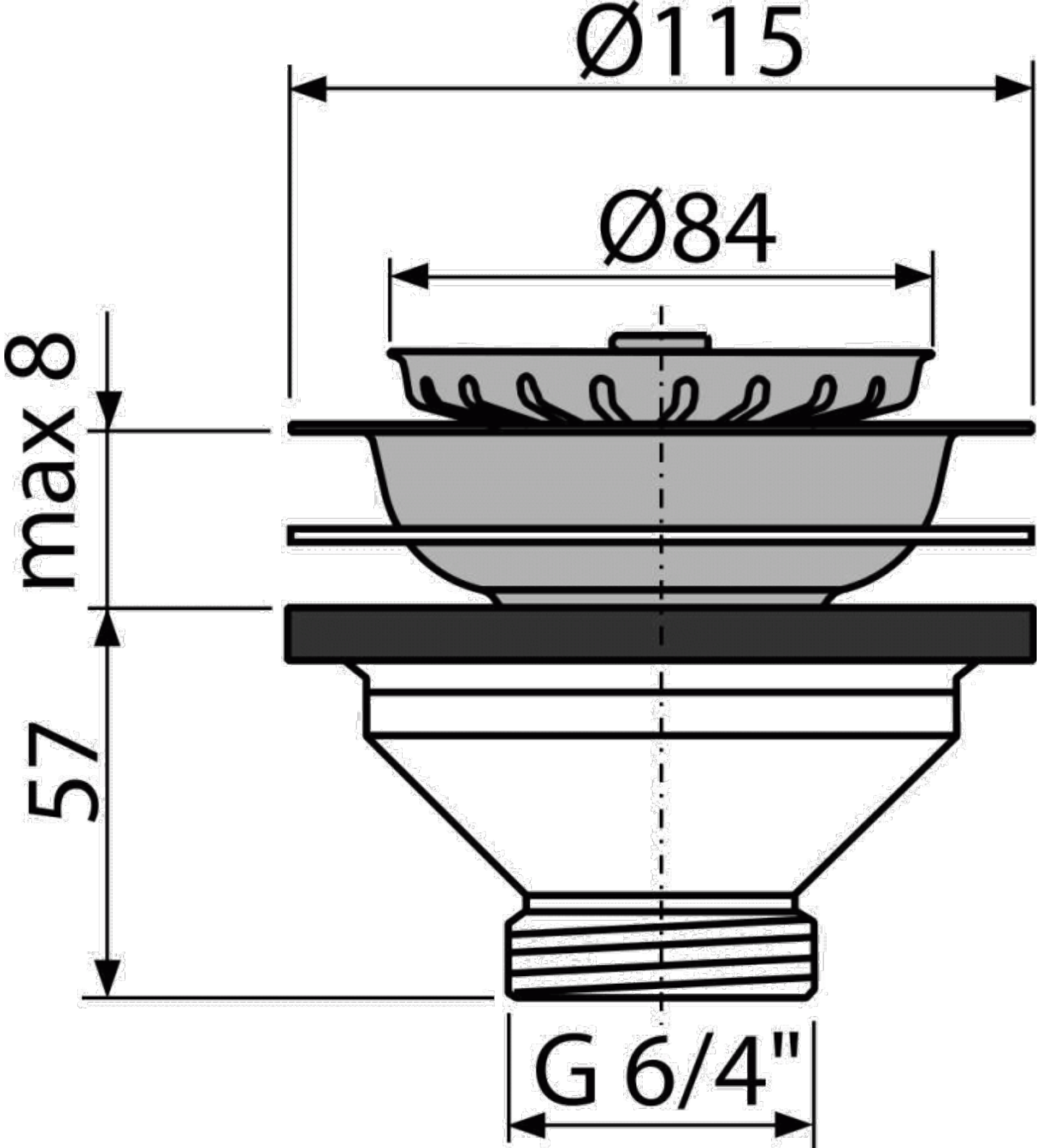
Ø115
Ø84
max 8
57
G 6/4"