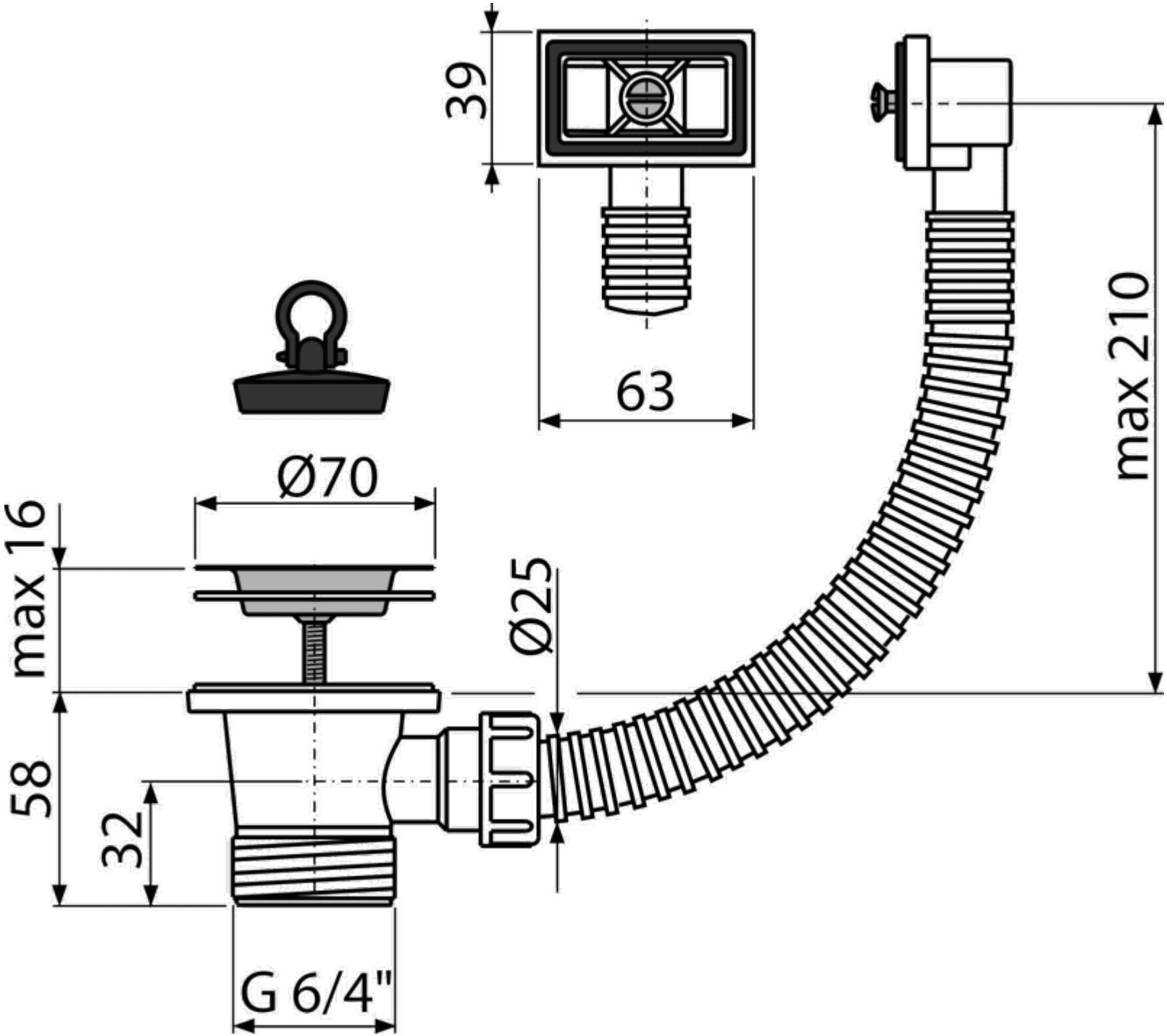
39
63
max 210
Ø70
max 16
Ø25
58
32
G 6/4"